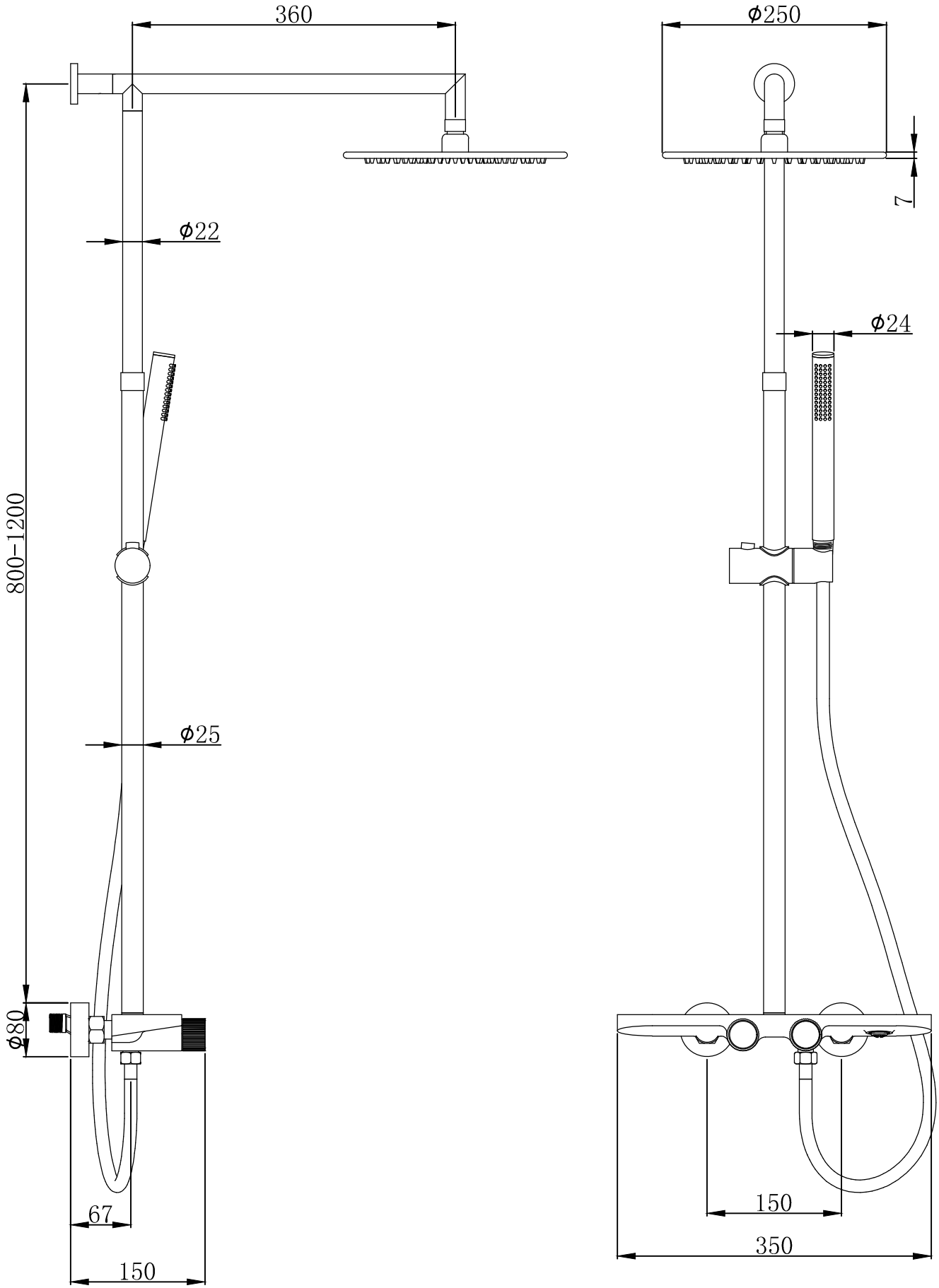
360
ϕ250
7
ϕ22
ϕ24
800-1200
ϕ25
ϕ80
67
150
150
350